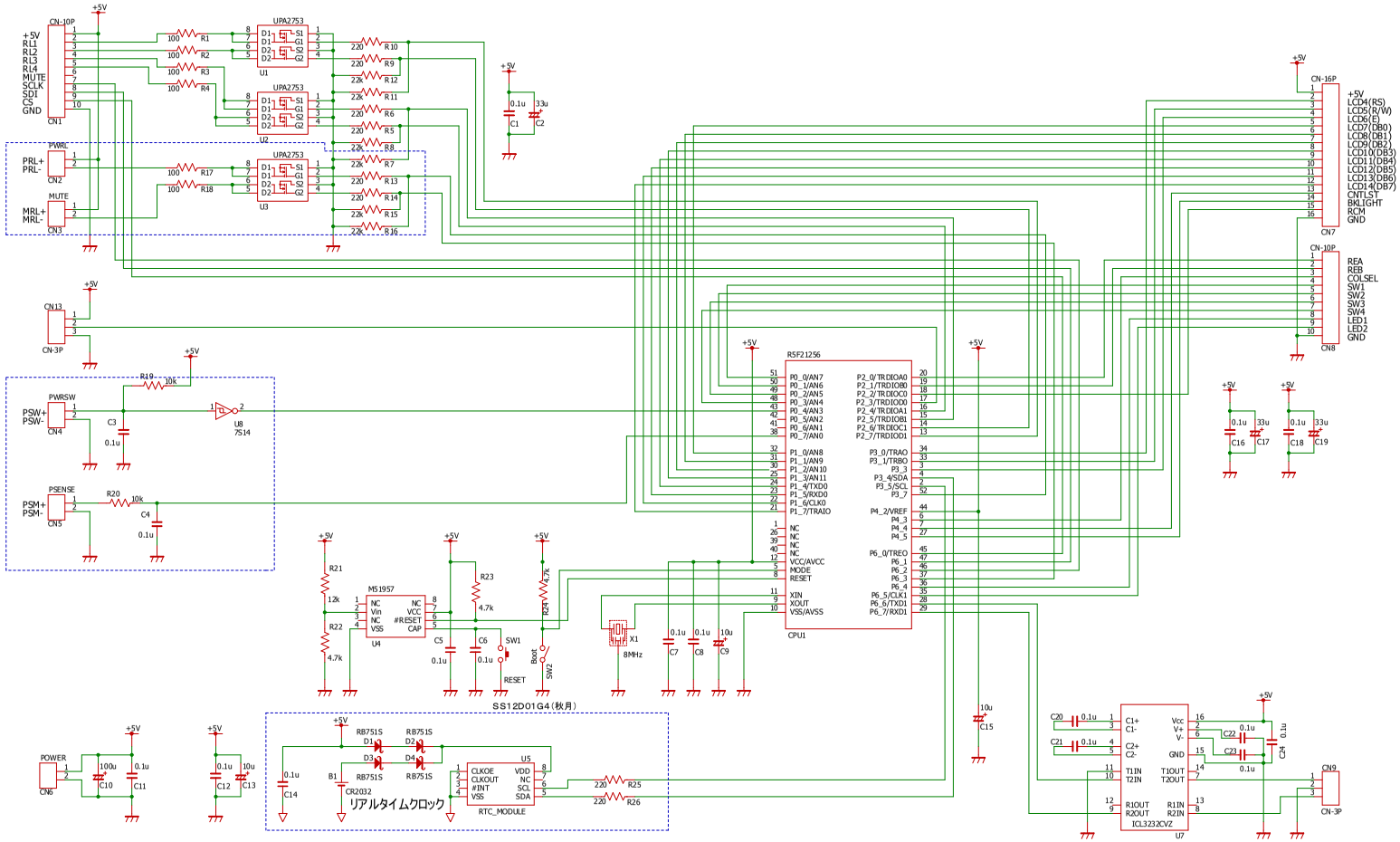

図2-1 ： CPU回路

コーナーラック　CPU基板回路

2010年　2月　7日